LODZ
Miroir FEL-1

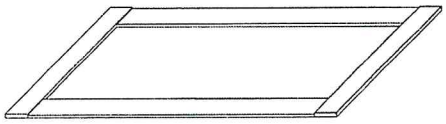

NOTICE DE MONTAGE A CONSULTER AVANT TOUTE OPERATION D'ASSEMBLAGE
Merci de vérifier la bonne conformité des pièces ainsi que la quantité.
En cas d'éléments manquants ou endommagés, veuillez nous contacter le plus rapidement possible.

L'opération d'assemblage est à effectuer sur une surface propre et sec (couverture). Les dommages causés par un montage incorrect et le non-respect de la séquence d'assemblage ne peut faire l'objet de contestation.

Dans le cas où l'une des chevilles en bois qui sortait du trou sur une longueur supérieure à 10 mm ne devrait pas être utilisée, car elle peut causer des dommages aux meubles en passant au travers.
Ce cas ne peut ne peut être soumis à une contestation.

Eléments contenus dans le paquet

Eléments d'assemblage			Quincaillerie		
T1	Tył	1 szt.	S6x25	Vrille 6x25	12 szt.
L11	Traverse	2 szt.	T6x11x13	Vis T6x11x13	12 szt.
L12	Traverse	2 szt.	KRØ10	Cheville fi 10	2 szt.
			ZRP	Miroir de suspension	2 szt.

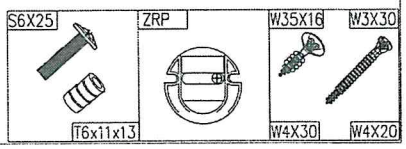

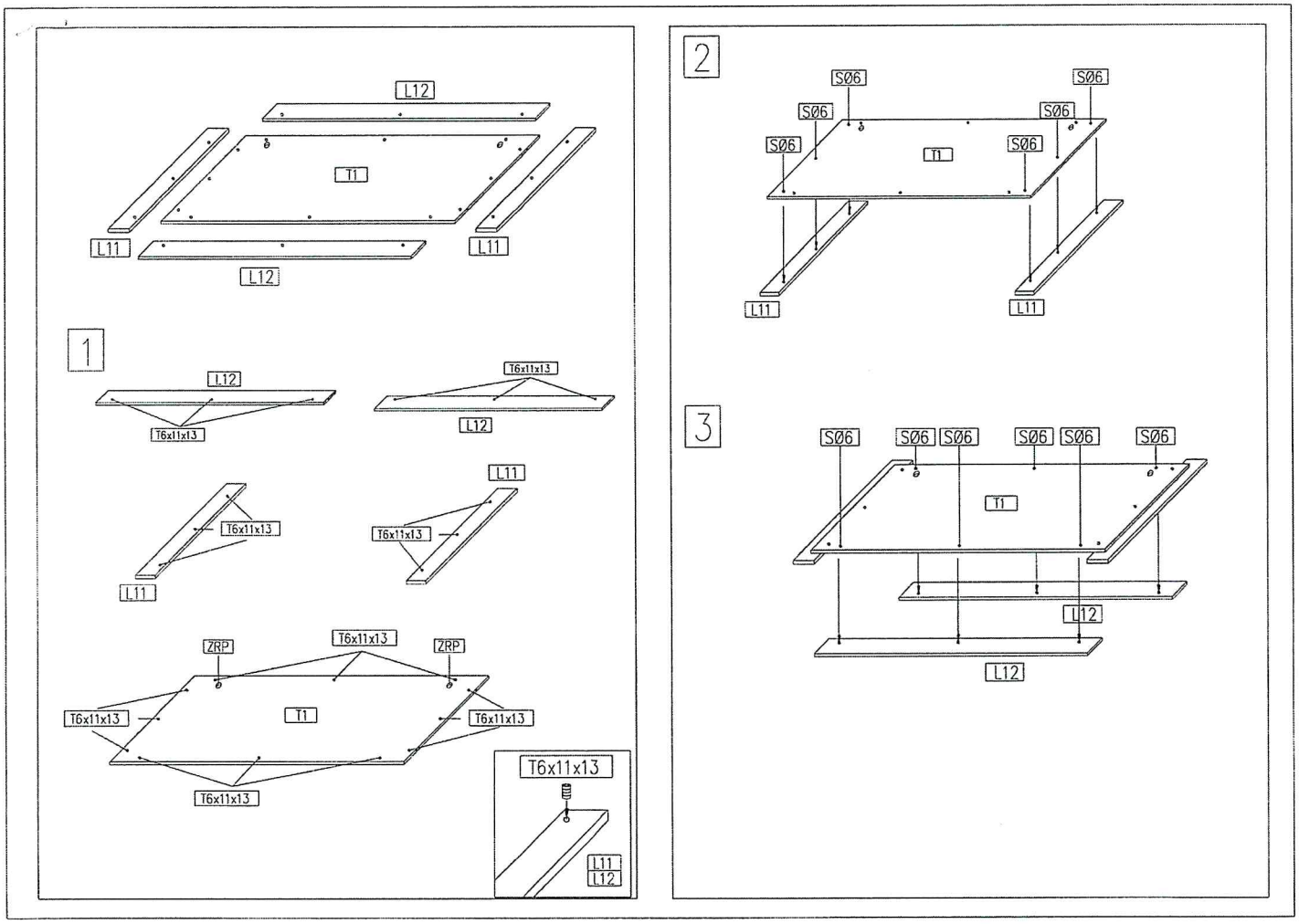
L12
T1
L11
L11
L12
1
L12
T6x11x13
T6x11x13
L12
T6x11x13
L11
L11
T6x11x13
ZRP
T6x11x13
ZRP
T6x11x13
T1
T6x11x13
T6x11x13
T6x11x13
L11
L12
2
SØ6
SØ6
SØ6
SØ6
SØ6
SØ6
T1
L11
L11
3
SØ6
SØ6
SØ6
SØ6
SØ6
SØ6
T1
L12
L12